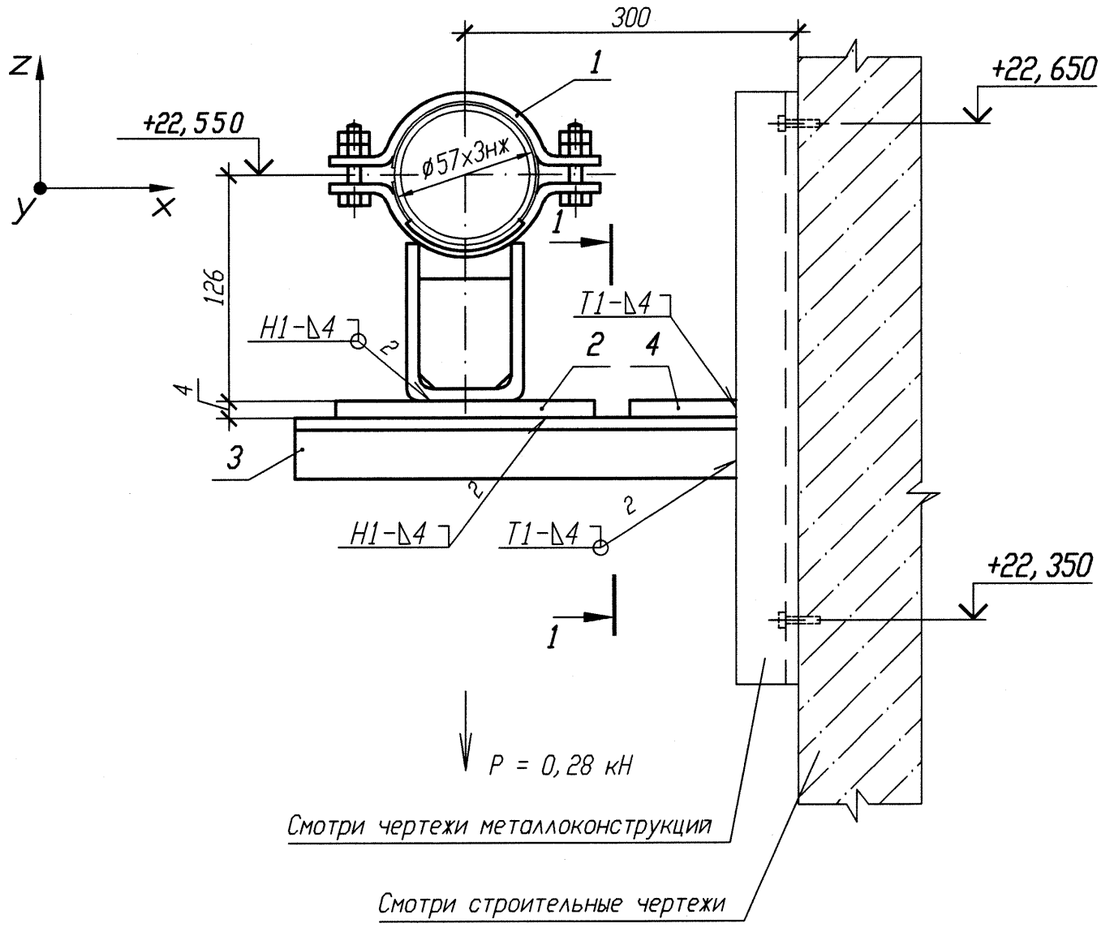

Спецификация деталей

Поз.	Обозначение	Наименование	Кол.	Материал	Масса, кг ед.	Масса, кг общ.	Примечание
1	Л8-512.000-11	Опора 57К	1	Сборный	-	-	Из нормализ. узлов
2	ГОСТ 19903-74	Лист Б-ПН 4х150х110	1	Вст 3 сп 5 ГОСТ 14637-89	-	-	Из нормализ. узлов
3	ГОСТ 8509-93	Уголок Б 50х50х5 l=400	2	Вст 3 сп 5 ГОСТ 535-2005	-	-	Из нормализ. узлов
4	ГОСТ 19903-74	Лист Б-ПН 4х100х100	1	Вст 3 сп 5 ГОСТ 14637-89	-	-	Из нормализ. узлов
	ГОСТ 9467-75	Электроды		УОНИИ 13/45			
				Итого:		-	

РАЗРЕЗ 1-1

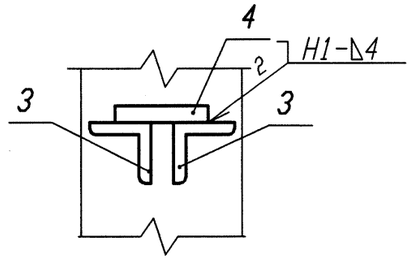

N опоры	Рабочее состояние						Холодное состояние						Сейсмическое состояние					
	Усилия, кН			Моменты, кН. м			Усилия, кН			Моменты, кН. м			Усилия, кН			Моменты, кН. м		
	Px	Py	Pz	Mx	My	Mz	Px	Py	Pz	Mx	My	Mz	Px	Py	Pz	Mx	My	Mz
3TS22Y139	-0,141	0,058	-0,284	-0,033	0,075	-0,095	0,062	-0,009	-0,191	-0,004	0,035	0,016	0,016	0,013	0,009	0,006	0,007	0,026

1 Привязку опоры смотри 3TS22Z48.
2 Изготовить один комплект.
3 Сварку производить по ГОСТ 5264-80.
4 Отметка трубопровода подлежит уточнению в соответствии с уклоном трубопровода.
5 Максимальная нагрузка на опору дана с учетом сейсмического воздействия.
6 Сварку опоры с трубопроводом производить по Л8-512.000.

Изм.	Кол. уч.	Лист	N док.	Подп.	Дата
1	-	Нов.	102-12	-	-
Инженер		Соприф			24.08
Пров. вед. инж.		Веренцова			24.08
Пров. нач. гр.		Жук			24.08
Н. контр		Краснояров			27.08

АРХИВНЫЙ ЭКЗЕМПЛЯР

Инв. № подл. R3.00783.1.0.11
Лист 291

R3.TS21.3012.011.01.00.097

Ростовская АЭС Блок 3

Реакторное отделение Негерметичная часть Трубопроводы системы очистки технологических сдувок	Стадия	Лист	Листов
	Р		1
Опора неподвижная 3TS22Y139	ОАО "НИАЭП" 2012		

Взам. инв. N	Подп. и дата	Инв. N подл.	R3.00783.1.0.11
	13.11.12		